# Elettroserratura Serie 2001 apertura esterna
*Electric lock Set 2001 outward opening*

**Utilizzare solamente trasformatori di caratteristiche W15 V12.**
*Use only transformers with characteristics W15 V12.*

**Usare cavi di sezione proporzionale alla lunghezza del circuito e preferibilmente di sezione non inferiore a 1 mm².**
*Using size of wires proportional to the circuit lenght and preferably of size not inferior to 1 mm².*

## Articoli con dispositivo di fermo a giorno - *Articles with latch retainer device*

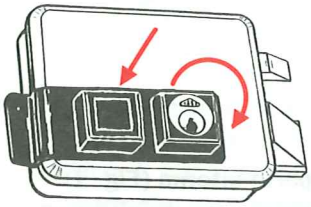

**Per inserire: premere a fondo il pulsante e tenendolo premuto rotare la chiave nel senso di chiusura di un giro completo.**

***To connect:*** *press the push button and keeping it pressed make a complete turn of the key in the closing direction.*

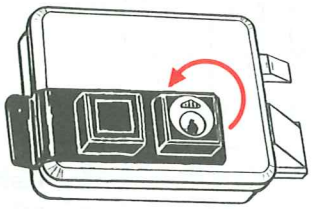

**Per disinserire: rotare la chiave nel senso di apertura di un giro completo.**

***To disconnect:*** *make a complete turn of the key in the opening direction.*

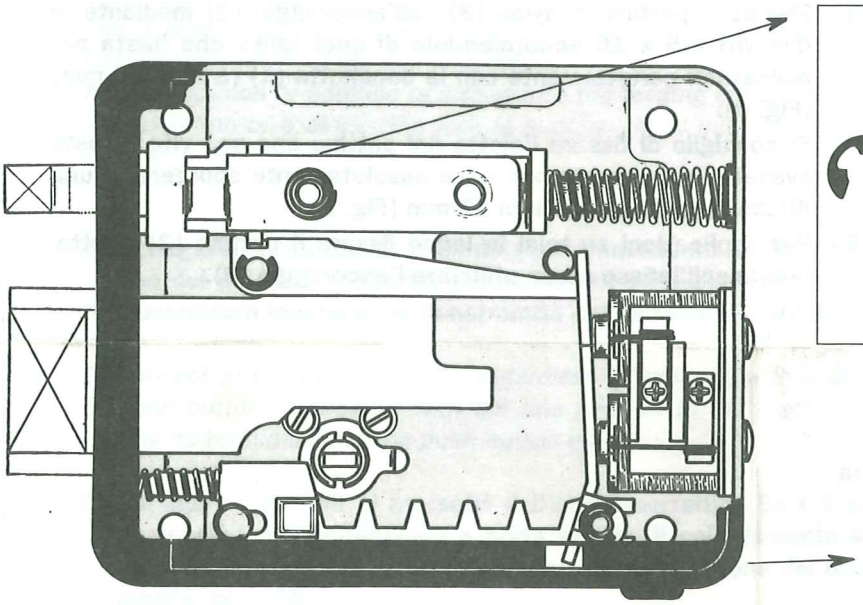

**La serratura è predisposta per porte pesanti.**
**Se utilizzata su porte leggere togliere dal pistone di carica l'anello elastico che comprime la molla.**

*This lock is designed for heavy doors.*
*If used on light doors, remove from the charging piston the split ring which compresses the spring.*

**Prima di montare il coperchio sulla cassa della serratura assicurarsi che la guarnizione sia ben aderente al bordo cassa.**

*Before setting the cover onto the lock box, make sure that the gasket sticks to the box edge perfectly.*

## Condizioni di installazione - *Installations conditions*

- **Quota C:** **interasse fra cerniera e filo interno della porta Max 80 mm.**
- **Quota P:** **larghezza della porta min. 900 mm.**
- **Quota E:** **distanza fra la serratura e la bocchetta max 9 mm.**

- *Dimension C: distance between the centres of the hinge and of the internal door edge Max 80 mm.*
- *Dimension P: door width Min. 900 mm.*
- *Dimension E: distance between the lock and the selvage Max 9 mm.*

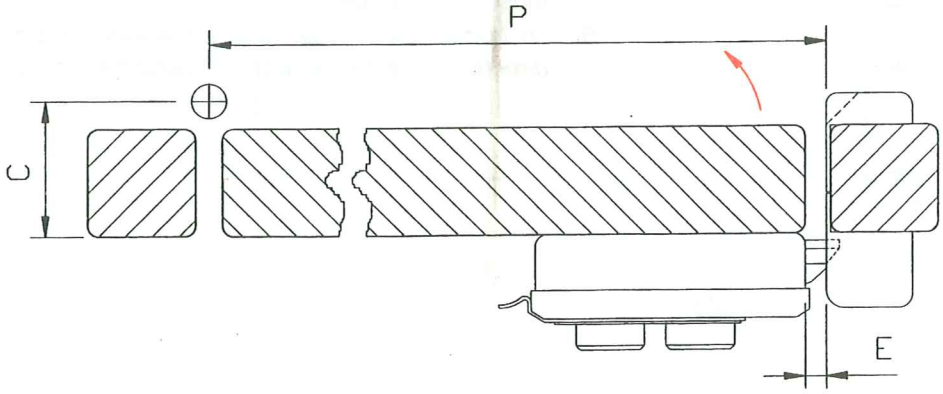


KW 19020

## Fissaggio gruppo bocchetta

*Fixing of the selvage unit*

ISEO

**Fig. 1**

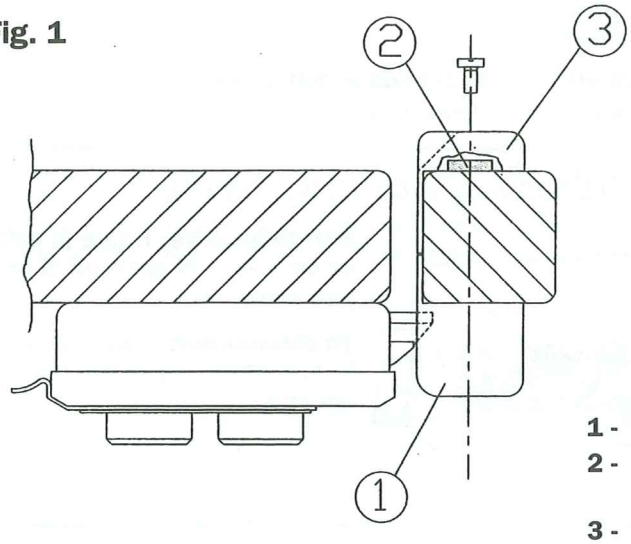


**1 - Fissare la bocchetta (1) sul telaio, dalla parte interna (Fig. 1).**

**2 - Fissare l'ancoraggio (2) dalla parte esterna con l'asse a 18 mm. dal bordo telaio, mediante due punti di saldatura (Fig. 2).**

**3 - Fissare il pattino in nylon (3) sull'ancoraggio (2) mediante le due viti M5 x 10 accorciandolo di quel tanto che basta per accostarsi perfettamente con la bocchetta (1) (S max 60 mm) (Fig. 4).**

**4 - Si consiglia di fissare l'aletta del pattino con una vite a testa svasata, la cui testa non deve assolutamente sporgere, a una distanza dal bordo di circa 12 mm (Fig. 3).**

**5 - Per applicazioni su telai in legno fissare il pattino (3) direttamente sull'infisso senza utilizzare l'ancoraggio (2).**

**Fig. 2**

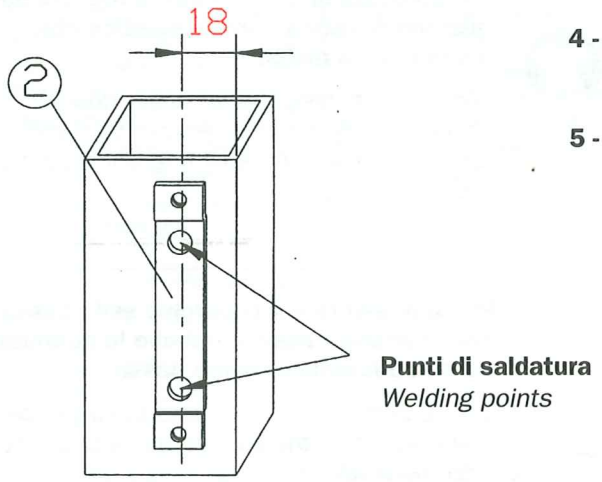


*1 - Fix the selvage (1) on the frame, from the inside (Fig. 1).*

*2 - Fix the anchor plate (2) from the outside with two welding points. The axis must be kept at a distance of 18 mm. from the frame edge (Fig. 2).*

*3 - Fix the nylon pad (3) on the anchor plate (2) with the two screws M5 x 10. Shorten the pad until it allows a perfect joining of the selvage (1) (S Max 60 mm.) (Fig. 4).*

*4 - It is recommended to fix the pad wing with an oval-headed screw at a distance of 12 mm. from the edge (Fig.3). The screw head must not protrude.*

*5 - To install the selvage unit on wooden frames, fix the pad (3) directly on the casing without using the anchor plate (2).*

**Fig. 3**

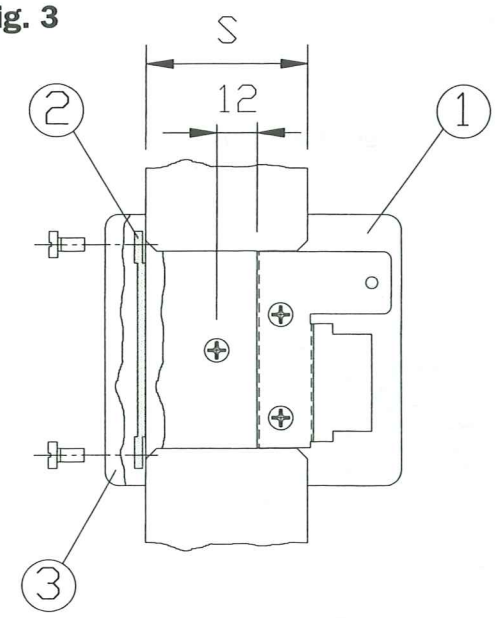

## Collegamento elettroserratura con segnalatore luminoso

*Connection of the electric lock with signal light*

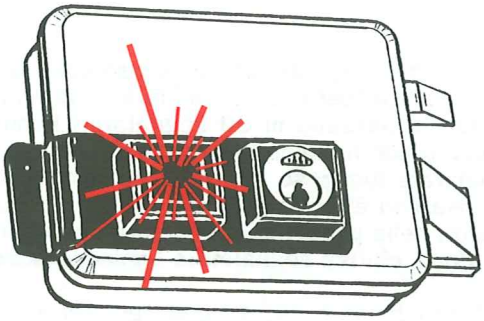

**L'Elettro serratura elettronica ISEO è dotata di un segnalatore luminoso che indica, anche a distanza, la posizione di apertura (luce lampeggiante) o di chiusura (luce spenta) delle porte o dei cancelli sui quali è applicata.**

*The electric lock ISEO is provided with a signal light which indicates, even at distance, the Open position **(Light flashing)** or the Close position **(Light off)** of the doors of the gates on which it has been installed.*

**L'installazione non richiede soluzioni particolari rimanendo in sostanza validi criteri e modalità di installazione di una elettroserratura senza segnalatore luminoso.**
**Non è necessaria alcuna modifica o aggiunta di cavi nel circuito di alimentazione predisposto per una normale elettroserratura. È sufficiente l'inserimento, nel circuito di alimentazione, di un diodo (in dotazione alla serratura) seguendo le indicazioni sotto riportate.**

*The istallation does not require particular solutions, standards and formalities for the installation of an electric lock without signal light being still applicable.*
***No modification or addition of cables into the feeding circuit which is preset for a normal electric lock is necessary.*** *The insertion of a diode (the lock is supplied with) into the feeding circuit according to the instructions below will suffice.*

**1) Collegare, in parallelo, il diodo (indipendentemente dalla polarità) su uno dei pulsanti apriporta, possibilmente su quello più vicino alla elettroserratura inserendone le estremità nei morsetti del pulsante.**

*1) Connect in parallel the diode (regardless of polarity) with a door opening push button, if possible with the one nearest to the electric lock, inserting its terminals into the push button clamps.*

**2) Collegare i due fili ai morsetti dell'elettroserratura. Se i 4 segnalatori luminosi (led) lampeggiano a porta aperta il collegamento è corretto. Se non lampeggiano invertire sui morsetti la posizione dei due fili di alimentazione (AB).**

*2) Connect the 2 cables to the electric lock terminals. If the 4 signal lights (LED) blink with the door **open**, the connection will be correct. If they do not, invert the position of the 2 feeding cables (AB) on terminals.*

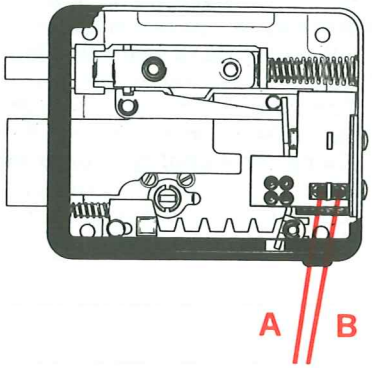


## Schema elettrico di collegamento - *Wiring diagram*

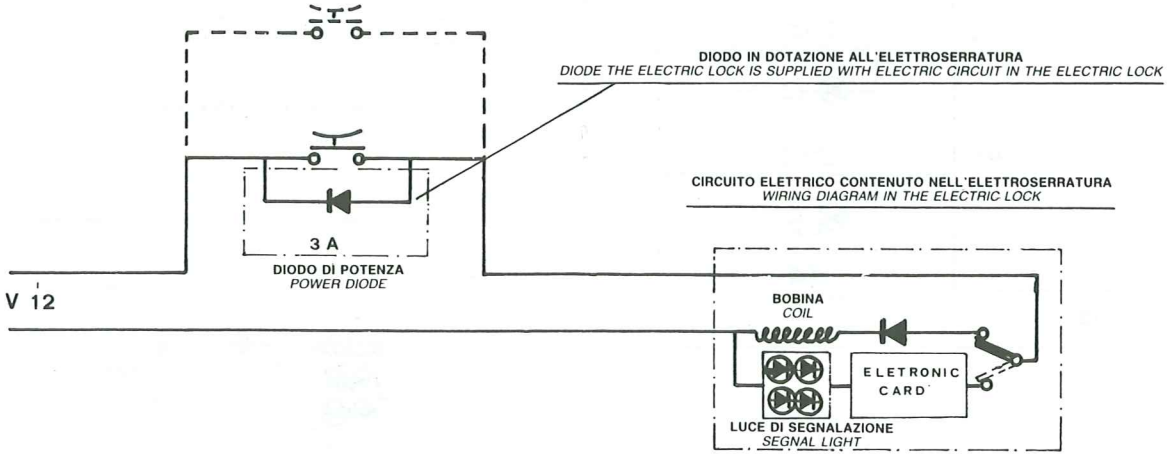

# Kit segnalazione luminosa Art. 050065
# (Abbinabile alle elettroserrature con segnalatore luminoso)

*Signal light kit - Art. No. 050065*
*(Connectible to electric lock Set with signal light*

**In abbinamento alla elettroserratura con segnalatore luminoso incorporato, il kit di segnalazione luminosa offre la possibilità di avere anche un segnalatore luminoso installato a distanza dalla serratura (per esempio all'interno di un edificio sul citofono). È possibile, per ogni elettroserratura, installare fino ad un massimo di 30 segnalatori luminosi. L'installazione, sui citofoni connessi alla elettroserratura, è semplice in quanto non richiede l'aggiunta di ulteriori cavi nel circuito di alimentazione ma è sufficiente inserire i due fili del segnalatore luminoso sul pulsante apriporta del citofono. È ovvio che l'applicazione di uno o più kit di segnalazione luminosa non è limitata ai soli citofoni ma trova applicazione in tutti quei casi in cui si renda opportuno un controllo a distanza della posizione di Chiusura o di Apertura di una porta o di un cancello. Porta aperta segnalatore luminoso spento. Porta chiusa segnalatore luminoso acceso.**

*Joined to the electric lock with signal light, the signal light kit gives the possibility to have also a signal light set a certain distance from the electric lock (e.g., inside a building on the house-phone). It is possible to fix up to 30 signal lights for each lock. The installation on house-phone connected to the electric lock is easy as it doesn't require further cables in the feeding circuit, but it will be enough to insert the 2 signal light cables onto the house-phone door opener. It's evident that the use of one or more signal light kits is not restricted only to house-phones, but it's possible to use them wherever an ON/OFF remote control of doors or gates is convenient.*
*Signal light switched off = door is **open**. Signal light on = door is **closed.***

**Collegamento elettrico del Kit segnalazione luminosa**

1) **Effettuare il collegamento della elettroserratura con segnalatore luminoso (compreso l'inserimento del diodo) seguendo le istruzioni già riportate nella pagina precedente. Verificare il regolare funzionamento della elettroserratura. Il segnalatore luminoso incorporato deve lampeggiare con porta aperta.**
2) **Collegare, in parallelo, i due fili del segnalatore luminoso sul pulsante apriporta del citofono. Se il segnalatore luminoso rimane acceso a porta chiusa il collegamento è corretto. Se non rimane acceso invertire sui morsetti del pulsante la posizione dei due fili del segnalatore luminoso (A-B).**
3) **Fissaggio del segnalatore luminoso sulla cassa del citofono.**
   **Eseguire sulla cassa del citofono un foro in una posizione in cui al suo interno ci sia uno spazio libero sufficiente ad alloggiare la parte del segnalatore luminoso che rimane all'interno della cassa. Fissare, quindi, il segnalatore luminoso alla cassa utilizzando il portale in dotazione.**
4) **Ripetere le operazioni (2-3) su tutti i citofoni sui quali si desidera installare il segnalatore luminoso.**

***Electrical connection of signal light kit***

PULSANTE - *PUSH BUTTON*

1) *Connect the electric lock with the signal (diode insertion included) following the instructions in the previous page. Check the lock correct working. The incorporated signal light must **Blink** when the door is **open**.*
2) *Connect in paralles the two signal cables with the door opener on the house-phone. Correct connection if the signal light is ON when the door is **Closed.** If it doesn't light, invert the position of the 2 signal light cables on push button terminals (A-B).*
3) ***Fixing the signal light onto the house-phone box.***
   *Make a hole on the house-phone box connected with enough inside free space to house the part of signal light which remains inside the box. Then, fix the signal light to the box by means of the supplied **Led** holder.*
4) *Repeat operation 2-3 on all house-phones where a signal light is required.*
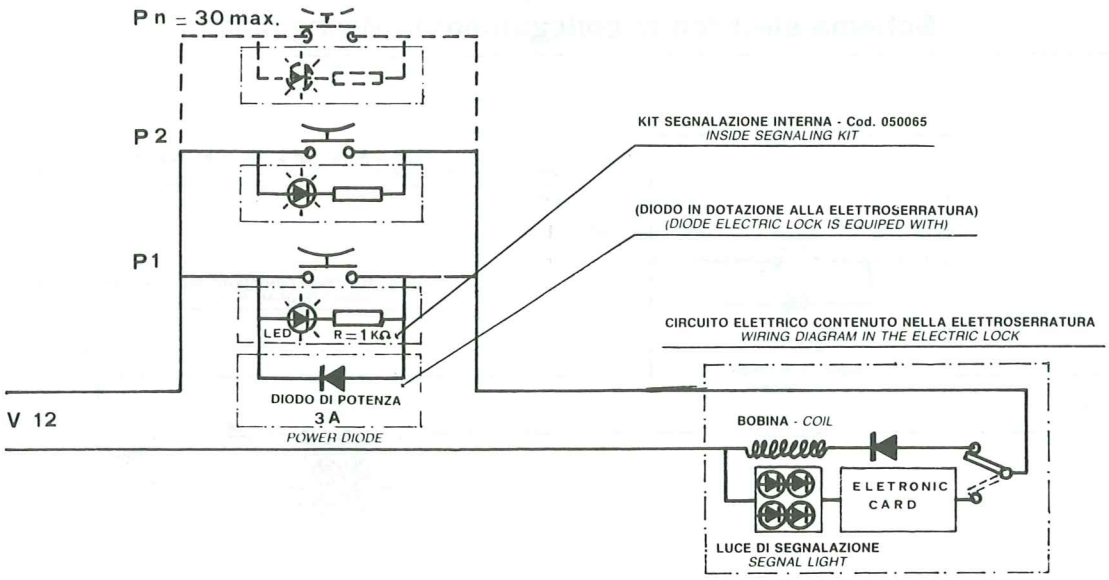
## Schema elettrico - *Wiring diagram*